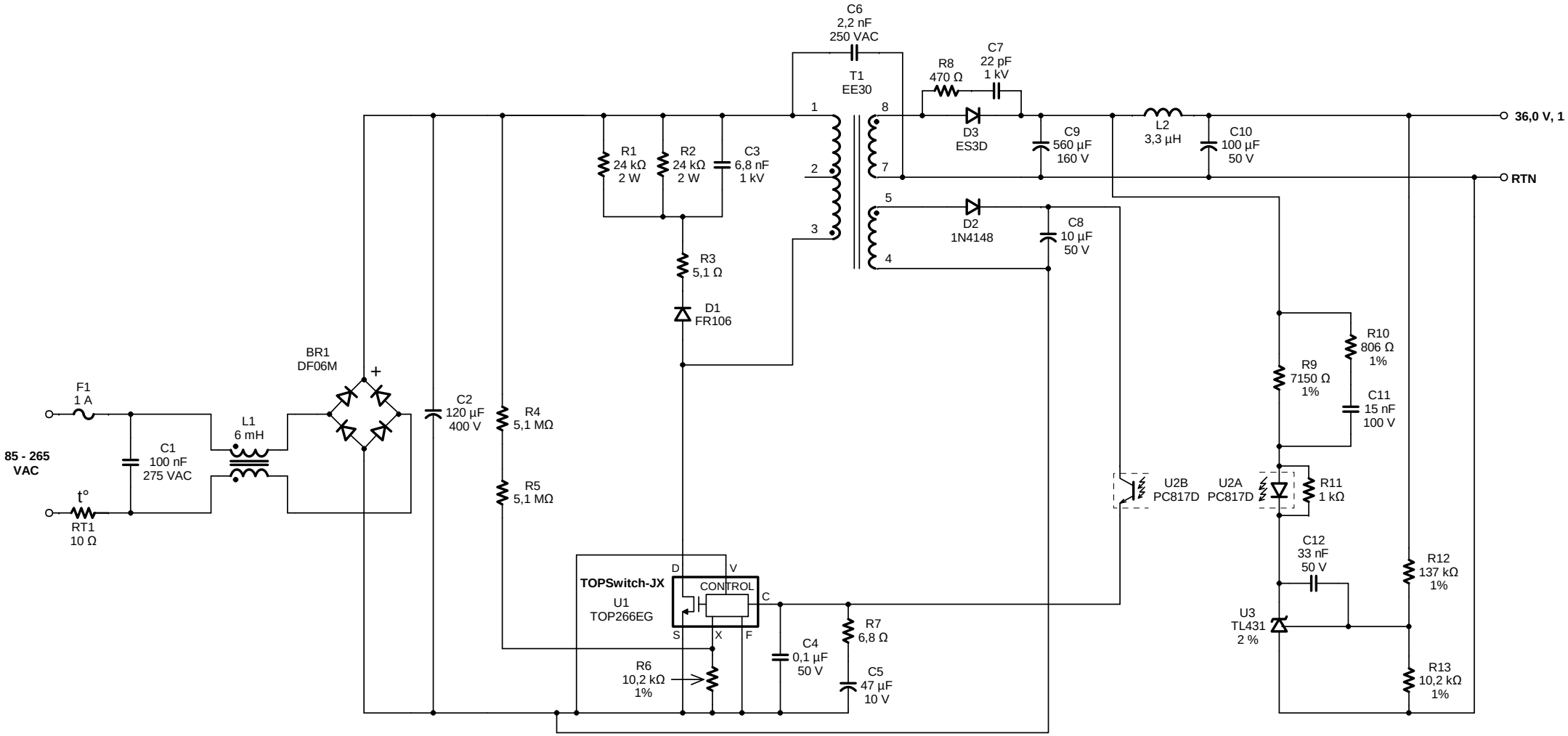
C6
2,2 nF
250 VAC
T1
EE30
R8
470 Ω
C7
22 pF
1 kV
D3
ES3D
C9
560 µF
160 V
L2
3,3 µH
C10
100 µF
50 V
36,0 V, 1
RTN
R1
24 kΩ
2 W
R2
24 kΩ
2 W
C3
6,8 nF
1 kV
D2
1N4148
C8
10 µF
50 V
R3
5,1 Ω
D1
FR106
BR1
DF06M
F1
1 A
85 - 265
VAC
C1
100 nF
275 VAC
L1
6 mH
t°
RT1
10 Ω
C2
120 µF
400 V
R4
5,1 MΩ
R5
5,1 MΩ
TOPSwitch-JX
U1
TOP266EG
CONTROL
D
V
C
S
X
F
R6
10,2 kΩ
1%
C4
0,1 µF
50 V
R7
6,8 Ω
C5
47 µF
10 V
U2B
PC817D
U2A
PC817D
R9
7150 Ω
1%
R10
806 Ω
1%
C11
15 nF
100 V
R11
1 kΩ
C12
33 nF
50 V
U3
TL431
2 %
R12
137 kΩ
1%
R13
10,2 kΩ
1%

,37 A