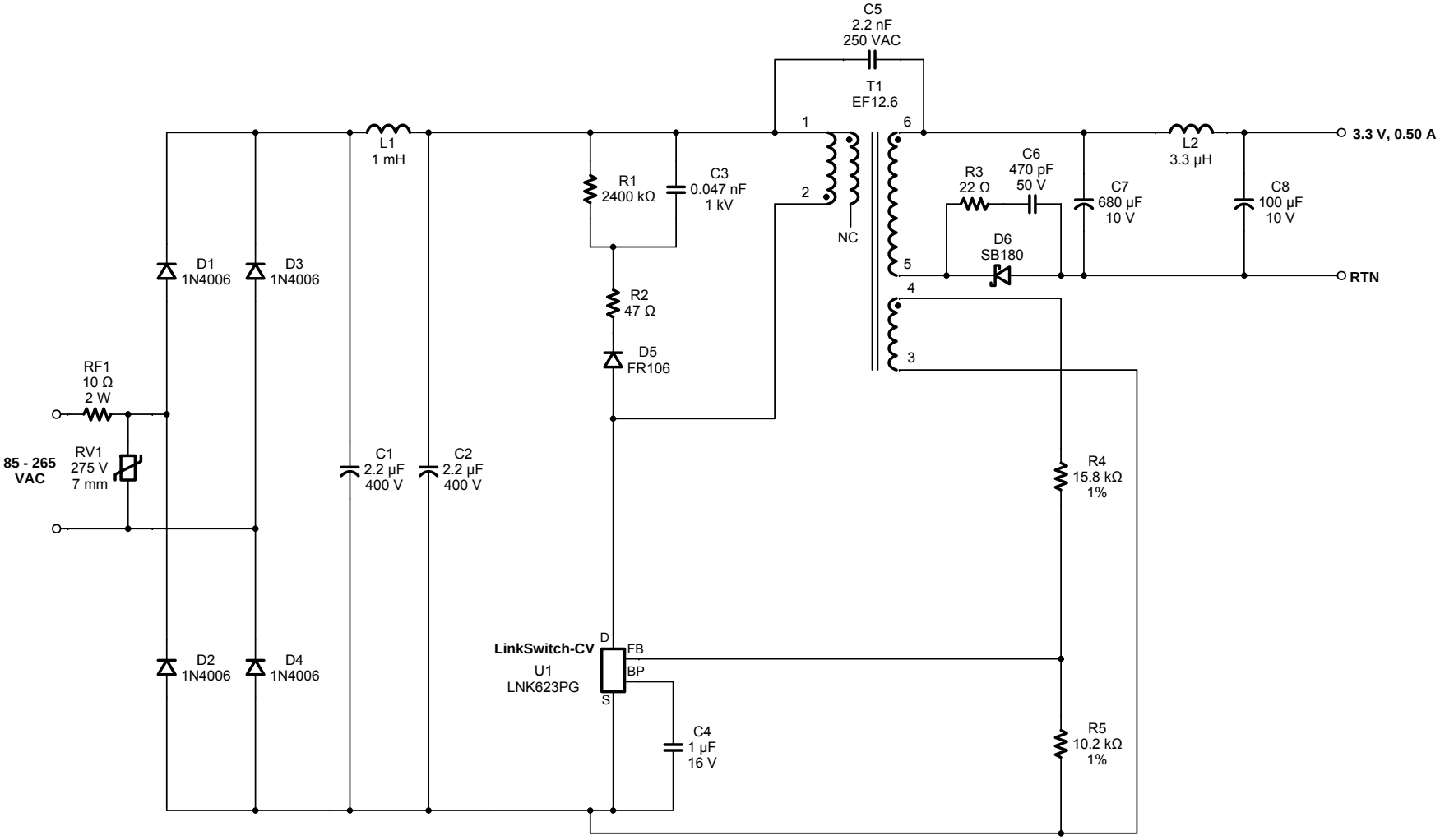
C5
2.2 nF
250 VAC
T1
EF12.6
1
6
2
5
4
3
NC
L1
1 mH
R1
2400 kΩ
C3
0.047 nF
1 kV
R2
47 Ω
D5
FR106
R3
22 Ω
C6
470 pF
50 V
D6
SB180
C7
680 µF
10 V
L2
3.3 µH
C8
100 µF
10 V
3.3 V, 0.50 A
RTN
D1
1N4006
D3
1N4006
D2
1N4006
D4
1N4006
RF1
10 Ω
2 W
RV1
275 V
7 mm
85 - 265
VAC
C1
2.2 µF
400 V
C2
2.2 µF
400 V
R4
15.8 kΩ
1%
R5
10.2 kΩ
1%
LinkSwitch-CV
U1
LNK623PG
D
FB
BP
S
C4
1 µF
16 V